Fiche produit

Eclairage – Patère

1/ Emploi

La patère sert à fixer une lampe directement sur un mur ou un plafond.
Elle est utilisée dans les combles, les cages d'escaliers, les réduits techniques.
Elle existe en deux formes : droite et inclinée.

2/ Visuels du produit

PATERE INCLINEE

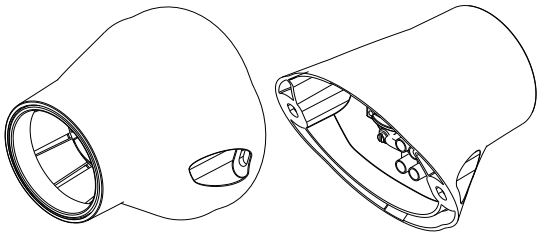

PATERE DROITE

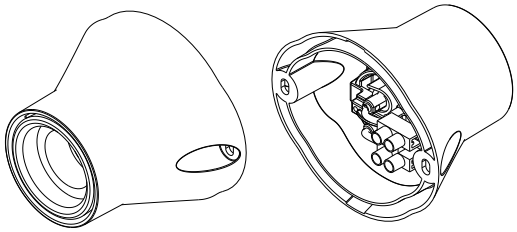

3/ Références produits

➔ **4 Références de patères sont disponibles *:***

Désignation Produit	Référence Produit
PATERE INCLINEE B22	7442B22I
PATERE INCLINEE E27	7442E27I
PATERE DROITE B22	7442B22D
PATERE DROITE E27	7442E27D

4/ Caractéristiques techniques

4.1 Caractéristiques matières

- **DOUILLES :** E27 porcelaine/B22 Polycarbonate
- **SUPPORT PATERE DROIT**: PS (autoextinguibilité : 650° C/5 s)
- **COULEUR** : blanche

4.2 Caractéristiques dimensionnelles

2-1 / Encombrement :

- **Patère Droite E27/B22**

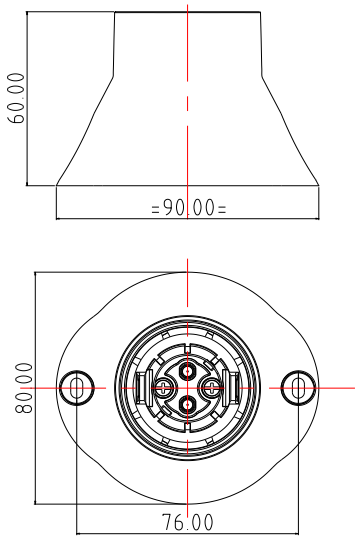

- **Patère Inclinée E27/B22**

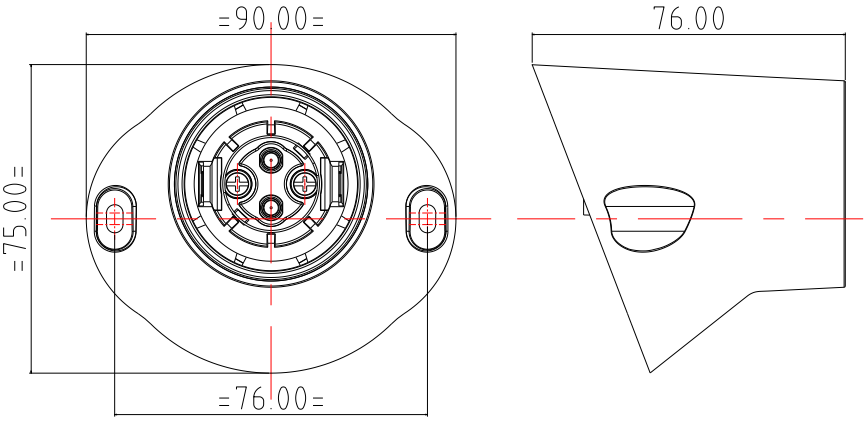

2-2 / Fixation:

- Fixation au mur
- Montage en plafonnier ou mural autorisé

4.2 Caractéristiques Couleurs :

- Disponible en blanc

5/ Caractéristiques Fonctionnelles :

5.1 Fonctions Principales :

4-1 Conditionnement : 50 par carton
4-2 Caractéristiques électriques :

➔ Puissance lampe :
- 75W maximum pour patère inclinée
- 100W maximum pour patère droite

➔ Tension jusqu'à 230 V
➔ Fréquence jusqu'à 60 Hz

4-3 Températures :
➔ de stockage : 0° C à + 50° C
➔ d'utilisation : 0° C à + 50° C

5.2 Mode d'utilisation :

Branchement :
➔ Dans les combles, les cages d'escaliers, les réduits techniques,
➔ Partout où vous souhaitez un luminaire, d'installation et de maintenance

Limites d'utilisation :
➔ Il est interdit de «repiquer» sur la douille,
➔ Branchement avec barrette 6mm² (domino offert**)

6/Caractéristiques Réglementaires :

5-1 Interne à Ingelec : Conforme à l'essai au feu 650°C.
5-2 Normatives :
- Normes des luminaires : NF EN 60 598-1 (CEI 598-1)
- Classe II
- Conformité «CE, CM»

Edition: 01-07-2020